SFPR9604TNR

Backofen, Dolce Stil Novo, 90x48 cm, Heißluft, Schwarz, A+, Pyrolyse

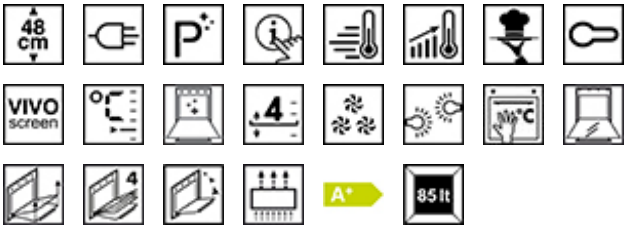

TYP

Produktfamilie: Backofen • Produktkategorie: 90x48 cm • Beheizungsart: Heißluft • Energiequelle: Elektro • EAN13: 8017709299705 • Reinigungssystem: Pyrolyse

DESIGN

Farbe: Schwarz • Oberfläche: Hochglanz • Ästhetik: Dolce Stil Novo • Verzierung der Komponenten: Kupfer • Material: Glas • Glasart: Eclipse-Schwarzglas • Gerätetür: Vollglas • Türgriff: Dolce Stil Novo • Farbe/Ausführung des Türgriffs: Schwarz

PROGRAMME / FUNKTIONEN

Anzahl der Beheizungsarten: 10 • Automatikprogramme: 48 • Beheizungsarten: Ober-/Unterhitze, Umluft, Heißluft, Turbo-Heißluft, ECO, Großflächengrill, Großflächengrill + Umluft, Unterhitze, Unterhitze + Umluft, Pizza • Personalisierte Rezepte: 64 • Sonderfunktionen: Auftauen nach Zeit, Auftauen nach Gewicht, Hefestufe, Warmhalten, Tellerwärmer, Sabbath • Reinigungsprogramm: Pyrolyse

BEDIENELEMENTE

Display: Ja • Bedienungsart: Full Touch Control

OPTIONEN

Programmierung der Garzeit: Zeitvorwahl und Garende • Minutenzähler: Ja • Einstellbarer Timer/Minutenzähler: 3 • Demo-Mode Showroom-Funktion: Ja • Benutzerführung duch Berührung: Ja • Schnell-Vorheizung: Ja • Demo-Tutorial-Messeschaltung: Ja • Vorheizungs-Management: Ja • SmartCooking Niedrigtemperaturgaren: Ja • Sperrfunktion/Kindersicherung: Ja • Zusatzfunktionen: Warmhalten, ECO-Light Funktion, Multilinguale Spracheneinstellung, Digitaluhr, Signaltöne abschaltbar, Signaltöne regelbar, Dimmfunktion • Chronologie: Die letzten 10 angewendete Funktionen

TECHNISCHE EIGENSCHAFTEN

Display: VivoScreen • Display-Technologie: TFT • Temperaturregelung: Elektronisch • Temperatur min.: 30 °C • Temperatur max.: 280 °C • Material des Garraumes: Ever Clean Emaillierung • Anzahl der Garebenen: 4 • Art der Einschubschienen: Einhängerahmen • Anzahl der Ventilation (Umluft/Heißluft): 3 • Anzahl der Beleuchtungen: 2 • Beleuchtung austauschbar: Ja • Art der Beleuchtung: Halogen • Leistung der Beleuchtung: 40 W • Beleuchtung bei Türöffnung: Ja • Art der Türöffnung: Standard Türöffnung • Gerätetür: Cool door • Abnehmbare Tür: Ja • Vollglasinnentür: Ja • Vollglasinnentür herausnehmbar: Ja • Anzahl aller Türverglasungen: 4 • Soft-Close Komfort-Schließsystem: Ja • Sicherheitsthermostat: Ja • Kühlsystem: Qerstromlüfter • Sicherheitsabschaltung der Beheizung bei Türöffnung: Ja • Leistung der Unterhitze: 1700 W • Leistung der Oberhitze: 1200 W • Leistung des Kleinflächengrills: 1700 W • Leistung des Großflächengrills: 2900 W • Leistung der Heißluft 1: 1550 W • Leistung der Heißluft 2: 1550 W

TECHNISCHE DATEN / ENERGIELABEL

Energieeffizienzklasse (auf einer Skala von A+++ bis D): A+ • Nutzbares Garraumvolumen: 85 l • Energieverbrauch pro Zyklus und Garraum im konventionellen Modus: 2.66 MJ • Energieverbrauch pro Zyklus im konventionellen Modus, Garraum 1 (EC electric cavity): 0.74 KWh • Energieverbrauch pro Zyklus und Garraum im Umluft-Modus: 4.64 MJ • Energieverbrauch pro Zyklus im Umluft-Modus, Garraum 1 (EC electric cavity): 1.29 KWh

ELEKTRISCHER ANSCHLUSS

Spannung: 220-240 V • Elektrischer Gesamtanschlusswert: 3300 W • Frequenz: 50/60 Hz • Länge des Netzkabels: 115 cm

LOGISTIK-INFORMATIONEN

Abmessungen Produkt HxBxT: 475x896x571 • Nettogewicht (kg): 56.500 kg

SERIENZUBEHÖR

Backblech/Fettpfanne emailliert (H: 40 mm): 1Auflagerost für Fettpfanne: 1Grillrost mit Tiefensperre: 1Teleskop-Vollauszug, 1 Ebene: 1

OPTIONAL
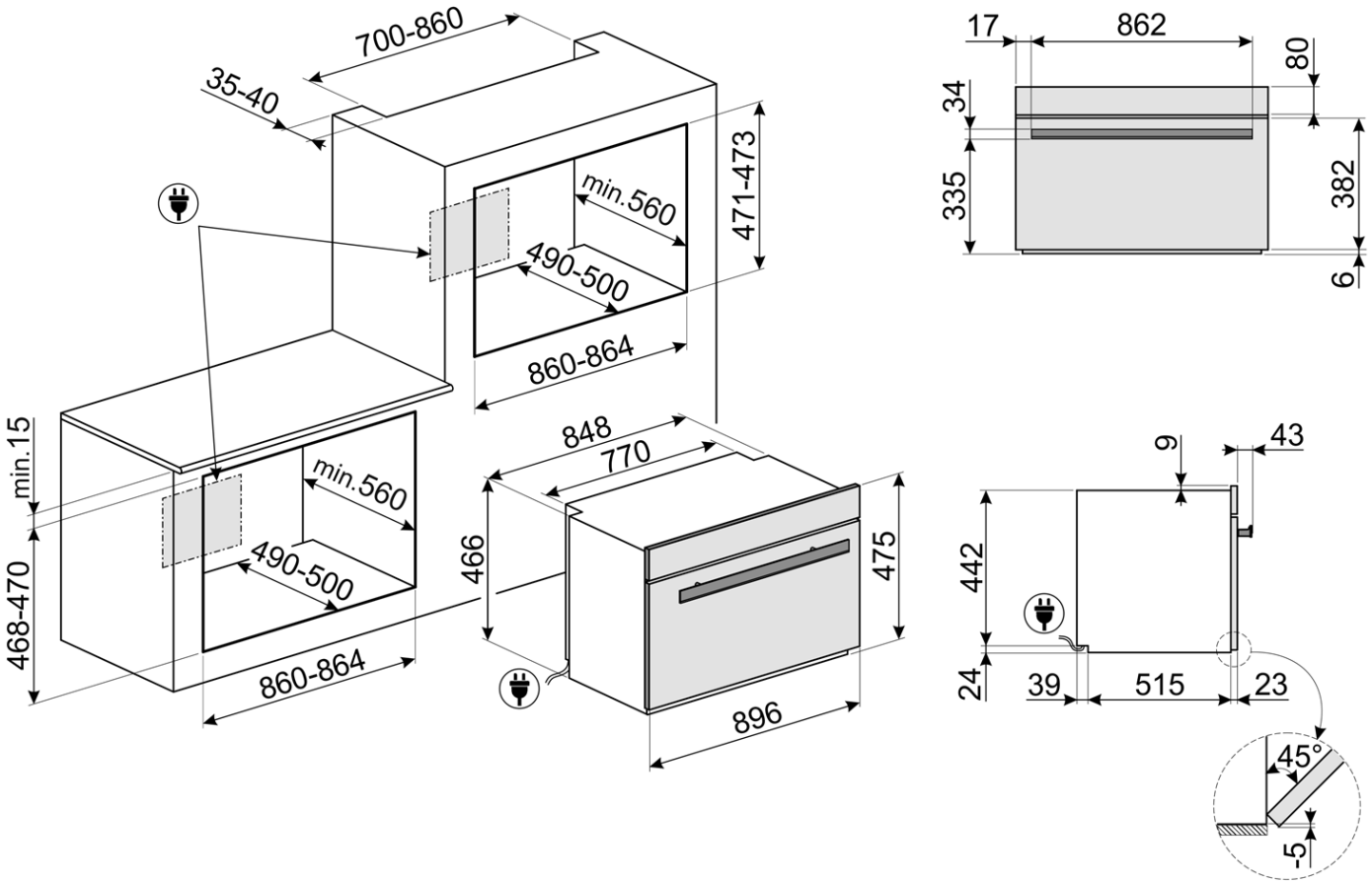
BNP608T: Zubehör, Produkttyp: Backblech, Einbaubackofen, StandherdPPR9: Zubehör, Produkttyp: Pizzastein, Einbaubackofen, Standherd