CX68CM8

Standherd, 60x60 cm, Classici, Concert, Edelstahl, Heiztechnik der Kochmulde: Glaskeramik, Typ Garraum 1: Umluft/Heißluft, A

TYP

Produktkategorie: Standherd • Produktkategorie Standherd: 60x60 cm • Wärmequelle pro Garraum: Strom • Anzahl der Garräume: 1 • Heiztechnik der Kochmulde: Glaskeramik • Typ Garraum 1: Umluft/Heißluft • Reinigungssystem: Vapor Clean • EAN-Code: 8017709150006

DESIGN

Farbe: Edelstahl • Design: Classici • Design: Standard • Serie: Concert • Material: Edelstahl • Gerätetür: Vollglas • Bedienoberfläche: Edelstahl • Farbe der Kochmulde: Edelstahl • Türgriff: Classici • Farbe/Material der Bedienknebel: Metall • Spritzleiste: Ja • Display: Digitaluhr 5 Tasten • Material des Türgriffs: Edelstahl gebürstet • Bedienknebel: Classici • Glasart: Stopsol-Silberglas • Anzahl der Bedienknebel: 6 • Stellfüße: Silber

PROGRAMME / FUNKTIONEN

Art der Garfunktionen, Garraum 1: Statisch, Heißluft, Turbo-Heißluft, ECO, Kleinflächengrill, Großflächengrill, Großflächengrill + Umluft, Unterhitze + Umluft • Reinigungsfunktion, Garraum 1: Vapor Clean

OPTIONEN PRIMÄRER GARRAUM 1

Kurzzeitwecker: Ja • Akustisches Signal bei Garzeitende: Ja • Temperatur min.: 40 °C • Temperatur max.: 260 °C

TECHNISCHE EIGENSCHAFTEN KOCHFELD

Anzahl der Kochzonen: 4 • Kochzone: Vorne links • Kochzone: Hinten links • Kochzone: Hinten rechts • Kochzone: Vorne rechts • Typ der Kochzone 1: Ceran - Zweikreiskochzone • Typ der Kochzone 2: Ceran • Typ der Kochzone 3: Ceran - Erweiterbar • Typ der Kochzone 4: Ceran • Durchmesser der Kochzone 1: Ø 12.0 - Ø 21.0 cm • Durchmesser der Kochzone 2: Ø 14.0 cm • Durchmesser der Kochzone 3: 26.5x17.0 cm • Durchmesser der Kochzone 4: Ø 18.0 cm • Leistung der Kochzone 1: 0.75 - 2.20 kW • Leistung der Kochzone 2: 1.20 kW • Leistung der Kochzone 3: 2.20 kW • Leistung der Kochzone 4: 1.80 kW • Anzeige der Kochzone: Ja • Restwärmeanzeige: Ja

TECHNISCHE EIGENSCHAFTEN PRIMÄRER GARRAUM 1

Nutzbares Garraumvolumen: 70 l • Material des Garraums: Ever Clean Emaillierung • Anzahl der Garebenen: 5 • Art der Einschubschienen: Verchromt • Anzahl der Garraumbeleuchtungen: 1 • Art der Beleuchtung: Halogen • Leistung der Beleuchtung: 40 W • Programmierung der Garzeit: Start Gardauer mit Endabschaltung • Garraumbeleuchtung bei Türöffnung: Ja • Abnehmbare Gerätetür: Ja • Vollglasinnentür: Ja • Vollglasinnentür herausnehmbar: Ja • Anzahl der Türverglasungen: 3 • Anzahl der Thermo-Türverglasungen: 1 • Sicherheitsthermostat: Ja • Kühlsystem: Querstromlüfter • Art des Grills: Elektrisch • Leistung des Kleinflächengrills: 1700 W • Leistung des Großflächengrills: 2700 W • Leistung der Unterhitze: 1200 W • Leistung der Oberhitze: 1000 W • Leistung der Heißluft: 2000 W • Temperaturregelung: Elektromechanisch

TECHNISCHE DATEN / ENERGIELABEL

Energieeffizienzklasse Garraum 1 (auf einer Skala von A+++ bis D): A • Energieverbrauch pro Zyklus und Garraum im Umluft-Modus (EC gas cavity): 2.88 MJ • Energieverbrauch pro Zyklus und Garraum im Umluft-Modus (EC electric cavity): 0.80 KWh • Energieverbrauch pro Zyklus und Garraum im konventionellen Modus: 3.56 MJ • Energieverbrauch pro Zyklus und Garraum im konventionellen Modus (EC electric cavity): 0.99 KWh • 2. Kochzone: Energieverbrauch je Kochzone oder -fläche in kg (EC electric cooking): 190 Wh/Kg • 3. Kochzone: Energieverbrauch je Kochzone oder -fläche in kg (EC electric cooking): 185 Wh/Kg • 4. Kochzone: Energieverbrauch je Kochzone oder -fläche in kg (EC electric cooking): 188 Wh/Kg

ELEKTRISCHER ANSCHLUSS

Elektrischer Gesamtanschlusswert: 10400 W • Spannung: 220-240 V • Spannung 2: 380-415 V • Frequenz: 50/60 Hz

LOGISTIK-INFORMATIONEN

Produktbreite: 597 mm • Produkthöhe: 900 mm • Produkttiefe: 570 mm • Nettogewicht: 46.100 kg

SERIENZUBEHÖR PRIMÄRER GARRAUM 1 UND KOCHFELD

Grillrost mit Tiefensperre: 2Backblech/Fettpfanne (H: 40 mm): 1

OPTIONAL
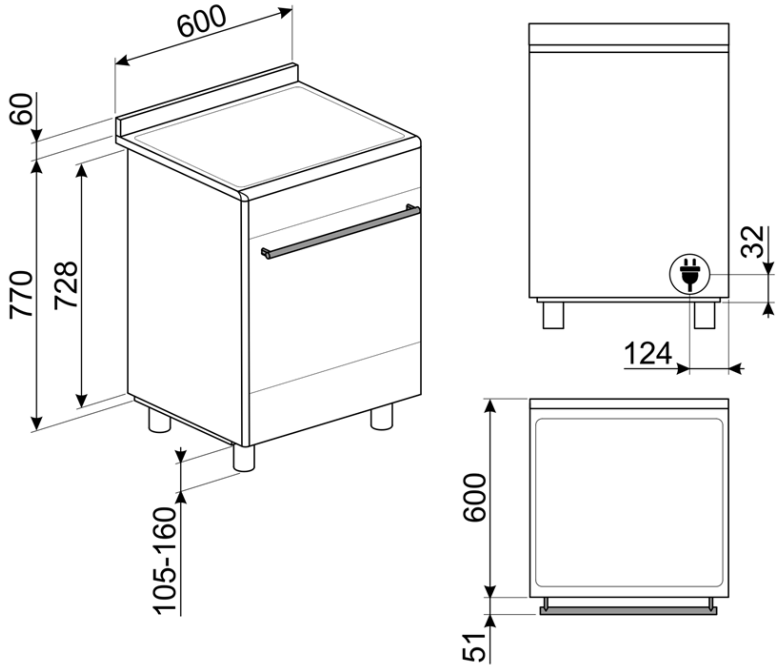
GTT: Zubehör, Produkttyp: Teleskopschienen, Einbaubackofen, StandherdBN640: Zubehör, Produkttyp: Backblech, Einbaubackofen, StandherdBN620-1: Zubehör, Produkttyp: Backblech, Einbaubackofen, StandherdPPR2: Zubehör, Produkttyp: Pizzastein, Einbaubackofen, StandherdPALPZ: Zubehör, Produkttyp: Pizzaschieber, Einbaubackofen, StandherdSMOLD: Zubehör, Produkttyp: Moulds Set, Einbaubackofen, Blast ChillerKIT60X: Zubehör, Produkttyp: Rückwand, StandherdGRIDDLE: Zubehör, Produkttyp: Grill, Standherd, Kochfeld